ZAŁACZNIK GRAFICZNY DO ZGŁOSZENIA ROBÓT BUDOWLANYCH NIE WYMAGAJĄCYCH WYDANIA POZWOLENIA BUDOWLANEGO

TEMAT:	**REMONT I PRZEBUDOWA BOISKA WIELOFUNKCYJNEGO**

NAZWA I ADRES OBIEKTU BUDOWLANEGO:	BOISKO SPORTOWE, WIELOFUNKCYJNE 48 - 250 GŁOGÓWEK JEDNOSTKA EWIDENCYJNA GŁOGÓWEK MIASTO OBRĘB WINIARY UL. KOŚCIUSZKI NR 10b DZ. NR 262/2
INWESTOR, ADRES:	GMINA GŁOGÓWEK RYNEK 1 48 - 250 GŁOGÓWEK
JEDNOSTKA PROJEKTOWA:	PRZEDSIĘBIORSTWO USŁUGOWO - BUDOWLANE "AQWA" S.C. ul. Królowej Jadwigi 1, 48 - 100 Głubczyce arch. Rafał Skoumal tel./fax 77 485 21 79, mobil 500 253 296 prac.architektoniczna@gmail.com, skoumal@wp.pl

BRANŻA:	**AUTOR:**
ARCHITEKTURA **AUTOR**	arch. Rafał Skoumal upr. nr 03/OPOKK/2008 podpis:
ARCHITEKTURA **SPRAWDZAJĄCY**	arch. Anna Śnieżek upr. nr 4/09/SLOKK podpis:

ZESTAWIENIE KODÓW CPV	
45000000-7	Roboty budowlane
45212221-1	Roboty budowlane w zakresie boisk sportowych
45233200-1	Roboty w zakresie różnych nawierzchni
45233253-7	Roboty w zakresie nawierzchni dróg dla pieszych
45233260-9	Roboty budowlane w zakresie dróg pieszych
45340000-2	Instalowanie ogrodzeń, płotów i sprzętu ochronnego
45342000-6	Wznoszenie ogrodzeń
45111240-2	Roboty w zakresie odwadniania gruntu

pracownia architektoniczna
przedsiębiorstwo usługowo - budowlane
"aqwa" sc
królowej jadwigi 1
48 - 100 głubczyce
NIP 748-00-06-749
0500 253 296
077 485 2179
077 485 3118
skoumal@wp.pl
rafał skoumal architekt

kompleksoweprojekty**architektoniczno**budowlane
projektyzagospodarowania**terenu**zieleni**małej**
architekturyprojekty**aranżacji**wnętrz**kolorystyki**
indywidualneprojekty**elementów**wyposażenia**domów**
prowadzenieprocesu**budowlanego**od**zlecenia**projektu
dorealizacji**projekty**obiektów**użyteczności**publicznej
usługowejadaptacje**projektów**typowych**uzgodnienia**

G ł u b c z y c e, 1 4 . 0 1 . 2 0 1 3

SPIS ZAWARTOŚCI OPRACOWANIA

OPIS	STRONA
Strona tytułowa projektu	1
Spis zawartości opracowania	2
Opis techniczny	3 - 14
Dokumenty formalnoprawne	15 - 20
Architektura i konstrukcja - zagospodarowanie terenu, lokalizacja - część rysunkowa	21 - 26
Karty katalogowe materiałów referencyjnych	27 - 39

1. P R O J E K T Z A G O S P O D A R O W A N I A T E R E N U

1.1	*Przedmiot inwestycji, a w przypadku zamierzenia budowlanego obejmującego więcej niż jeden obiekt budowlany – zakres całego zamierzenia, a w razie potrzeby kolejność realizacji obiektów;*

Przedmiotem inwestycji jest projekt remontu i przebudowy istniejącego boiska wielofunkcyjnego i urządzeń sportowych. Inwestycja przeznaczona jest do celów wypoczynku, rekreacji – znajduje się na terenie przyległym do hali sportowej. Przewiduje się kompleksową realizacje przedmiotu inwestycji w zakresie:

- naprawę istniejącej nawierzchni asfaltowej boiska – wypełnienie szczelne łączeń pasów asfaltu
- wykonanie wykopów pod projektowane obrzeża chodnikowe i odwodnienie liniowe
- wykonanie ław fundamentowych z oporem dla obrzeży i korytek odwodnienia liniowego wraz z ich montażem
- wykonanie korytowania pod utwardzenie terenu działki
- zabudowanie zaprojektowanych warstw podbudów nośnych pod utwardzenie oraz wykonanie nawierzchni z kostki betonowej prasowanej
- dostawa, montaż nawierzchni z trawy syntetycznej wraz z wklejeniem kompletu linii boiskowych, z zabudowaniem zasypki z piasku kwarcowego i granulatu [SBR lub EPDM]
- dostawa i montaż jednego kompletnego piłkochwytu za bramką
- remont istniejącego jednego piłkochwytu – demontaż istniejącej siatki stalowej, piaskowanie istniejących słupów, wykonanie kompleksowego malowania antykorozyjnego i nawierzchniowego, dostawa i montaż nowej siatki piłkochwytu
- dostawa i montaż profesjonalnych bramek aluminiowych do piłki ręcznej i futsalu
- dostawa jezdnych kabin dla zawodników rezerwowych
- ręczne profilowanie terenów zielonych z humusowaniem i zasiewem trawy

Szczegółowe dane dotyczące materiałów zastosowanych w projekcie do wykonania w/w robót znajdują się w Opisie Architektoniczno – Budowlanym oraz w części rysunkowej opracowania.
Minimalne wymagania dla materiałów określono przy zastosowaniu materiałów referencyjnych[karty katalogowe w załączeniu]. Wykonawca ma prawo zaproponować zastosowanie materiału zamiennego, równoważnego o parametrach równych lub lepszych od parametrów materiałów zastosowanych w projekcie.
Zamiana materiału może nastąpić na pisemny wniosek Wykonawcy i podlega zatwierdzeniu przez Inwestora w oparciu o opinię Projektanta.

Lokalizacja:
48 - 250 GŁOGÓWEK
JEDNOSTKA EWIDENCYJNA GŁOGÓWEK MIASTO
OBRĘB WINIARY
UL. KOŚCIUSZKI NR 10b
DZ. NR 262/2

Inwestor:
GMINA GŁOGÓWEK
RYNEK 1
48 - 250 GŁOGÓWEK

Parametry techniczne obiektu:
KATEGORIA V, k = 10,0 w = 1,0
Obiekt nie wymaga opiniowania ze strony rzeczoznawcy do spraw zabezpieczeń P.Poż.

Podstawa opracowania:
1. Umowa na wykonanie prac projektowych.
2. Kopia mapy zasadniczej i ewidencyjnej
3. Informacja terenowo – prawna
4. Wizja lokalna terenu inwestycji.
5. Uzgodniona koncepcja rozwiązań z Inwestorem
6. Obowiązujące przepisy prawa budowlanego i warunków technicznych dla budynków.

1.2	*Istniejący stan zagospodarowania działki lub terenu z opisem projektowanych zmian, w tym rozbiórek obiektów i obiektów przeznaczonych do dalszego użytkowania;*

W stanie istniejącym działka nr 262/2 w zakresie opracowania jest terenem sportowym obsługującym Publiczne Gimnazjum nr 1 w zakresie zapotrzebowania dydaktycznego. Nie występują na niej obiekty budowlane mogące kolidować z projektowanym remontem i przebudową boiska, która jest zgodna z przeznaczeniem działki i odpowiada właściwym zapisom z Miejscowego Planu Zagospodarowania Przestrzennego.
Obecny sposób zagospodarowania działki nr 262/2 pod boiska jest wykonany jest poprawnie, jednak istniejąca nawierzchnia asfaltowa nie zapewnia właściwego komfortu i bezpieczeństwa gry.
W zakresie rozbiórek jest wykonanie koryta konstrukcyjnego pod warstwy podbudowy utwardzenia terenu działki oraz wykopy liniowe pod obrzeża chodnikowe i odwodnienie liniowe. Urobek przewidziany do wywózki. Projektowana inwestycja nie wymaga innych prac rozbiórkowych.

1.3	*Projektowane zagospodarowanie działki lub terenu, w tym urządzenia budowlane związane z obiektami budowlanymi, układ komunikacyjny, w tym określający parametry techniczne dróg pożarowych, sieci i urządzenia uzbrojenia terenu zapewniające przeciwpożarowe zaopatrzenie w wodę, ukształtowanie terenu i zieleni w zakresie niezbędnym do uzupełnienia części rysunkowej projektu zagospodarowania działki lub terenu;*

Układ komunikacyjny;
Projektowany ciąg komunikacyjny znajduje się na wewnętrznym terenie objętym opracowaniem, będzie służył jako dojście do projektowanego obiektu. Połączenie obiektu z istniejącym układem komunikacyjnym odbywa się bezpośrednio w kierunku hali i wyjazdu z terenu działki, przy którym znajduje się brama wjazdowa i furtka wejściowa.
Zaprojektowano utwardzenie wzdłuż boku boiska. Ciąg komunikacyjny wykonać z kostki betonowej gr. 6cm, w kolorze szarym, na podbudowie z piasku i kruszywa, zamkniętej obrzeżem betonowym – zgodnie z częścią graficzną.

Sieci uzbrojenia terenu z przeciwpożarowym zaopatrzeniem wodnym;
Dla potrzeb remontu i przebudowy boiska sportowego konieczne jest wykonanie odwodnienia liniowego, które zostanie podłączone projektowanym w odrębnym opracowaniu przyłączem do istniejącje w terenie działki Inwestora podziemnej sieci uzbrojenia terenu – kanalizacji deszczowej.
W zakresie przeciwpożarowego zaopatrzenia w wodę - zewnętrzne w ramach istniejących warunków dla obiektów szkolnych – inwestycja bezpośrednio w terenach szkolnych nie wprowadza zmian z warunkach ochrony przeciwpożarowej.

Ukształtowanie terenu
Przyjęto, że teren jest płaski, wymaga niewielkiej makroniwelacji w zakresach średnich 15/20 cm terenów zielonych wokół boiska. Boisko asfaltowe posiada spadek daszkowy, dwustronny wykształcony w sposób prawidłowy, zapewniający swobodny spływ wód opadowych w kierunku projektowanego odwodnienia liniowego.

Ogrodzenie terenu:
Istniejące – bez zmian

Za bramkami przewidziano instalację piłkochwytów:
- projektowany: o wysokości 6,00m i długości 18 m.
- Istniejący: o wysokości 6,00m i długości 20 m - słupy do konserwacji, remontu – siatka do wymiany

Siatka piłkochwytów 45*45mm gr. splotu 3 mm, wiązana – kolor zielony.

Całość robot ziemnych wykonać ręcznie [zbliżenie do istniejącej sieci zasilającej oświetlenie boiska] – w celu uzyskania wymaganych parametrów zagęszczeń dla poszczególnych warstw zastosować ręczne zagęszczarki wibracyjne. Przy wykonywaniu podbudów prace należy wykonywać warstwami o grubości maksymalnie 15 cm i przy zastosowaniu urządzeń zagęszczających ręcznych do parametrów minimum:

$I_S \geq 1{,}00$
$E_1 \geq 60$ MPa,
$E_2 \geq 100$ MPa,
$E_2 / E_1 \geq 2{,}2$.

Wykonawca na własny koszt zapewni przeprowadzenie pomiarów zagęszczenia przez uprawnionego geologa na korycie oraz na warstwach podbudowy. Podstawą odbioru elementów będzie protokół z pomiarów – ustala się dla utwardzenia terenu 4 punkty pomiarowe. Lokalizację punktów wskaże Inspektor Nadzoru podczas wykonywania pomiaru.
Bez wykonania pomiarów roboty nie mogą zostać odebrane i dopuszczone do kolejnego etapu.

Jako metodę badawczą należy zastosować płytę sztywną VSS.

UWAGI:
- ✓ roboty ziemne na obszarze objętym opracowaniem projektowym należy wykonać zgodnie z PN-S-02205:1998
- ✓ zmechanizowane prace należy wykonywać z należytą starannością i zgodnie planem BiOZ
- ✓ prace należy wykonywać pod nadzorem Inwestora oraz Inspektora nadzoru inwestorskiego
- ✓ zmiany wynikłe w trakcie realizacji należy konsultować z Projektantem
- ✓ ewentualne nieścisłości wymiarowe należy skorygować w trakcie budowy
- ✓ podczas wykonywania prac należy przestrzegać obowiązujących przepisów w zakresie BHP

1.4	*Zestawienie powierzchni poszczególnych części zagospodarowania działki budowlanej lub terenu, jak: powierzchnia zabudowy projektowanych i istniejących obiektów budowlanych, powierzchnie dróg, parkingów, placów i chodników, powierzchnia zieleni lub powierzchnia biologicznie czynna oraz innych części terenu, niezbędnych do sprawdzenia zgodności z ustaleniami miejscowego planu zagospodarowania przestrzennego, a w przypadku jego braku z decyzją o warunkach zabudowy albo decyzją o lokalizacji inwestycji celu publicznego;*

Zestawienie powierzchni działek:
Opracowanie projektowe obejmuje w swoim zakresie część dz. nr 262/2 zgodnie z częścią graficzną.

Lp.	Opis	Powierzchnia
01	Powierzchnia całkowita działki: dz.nr 262/2	0,8120 ha
02	Powierzchnia boiska do przebudowy nawierzchni	996,72 m^2
03	Powierzchnia projektowanego utwardzenia terenu	133,10 m^2
04	Długość projektowanych obrzeży 8*30*100 cm	134,16 mb
05	Długość projektowanego odwodnienia liniowego	88,0 mb
06	Projektowany piłkochwyt h=6,00 m	18,00 mb

Projektowane roboty budowlane są zgodne z przeznaczeniem terenu – funkcja istniejąca zgodna z zapisami Miejscowego Planu zagospodarowania Przestrzennego.

1.5	*Dane informujące, czy działka lub teren, na którym jest projektowany obiekt budowlany, są wpisane do rejestru zabytków oraz czy podlegają ochronie na podstawie ustaleń miejscowego planu zagospodarowania przestrzennego;*

Obiekt objęty opracowaniem nie jest wpisany do rejestru zabytków, a zakres prac przewidzianych w opracowaniu nie podlega uzgodnieniu przez Opolskiego Wojewódzkiego Konserwatora Zabytków w Opolu.

1.6	*Dane określające wpływ eksploatacji górniczej na działkę lub teren zamierzenia budowlanego, znajdującego się w granicach terenu górniczego;*

Nie dotyczy - teren inwestycji znajduje się poza wpływami działalności górniczej.

1.7	*Informację i dane o charakterze i cechach istniejących i przewidywanych zagrożeń dla środowiska oraz higieny i zdrowia użytkowników projektowanych obiektów budowlanych i ich otoczenia w zakresie zgodnym z przepisami odrębnymi;*

Obiekt projektowany spełnia normy odrębne w zakresie BHP, ochrony przeciwpożarowej i sanitarnohigieniczne. Projektowane zagospodarowanie terenu nie powoduje negatywnego wpływu na stan środowiska, a w znacznym stopniu podnosi jakość warunków zagospodarowania. Materiały użyte do realizacji posiadają stosowne atesty i aprobaty dopuszczające je do stosowania w budownictwie.

Projekt spełnia zapisy wynikające z Miejscowego Planu Zagospodarowania Przestrzennego, usytuowanie obiektów od granicy działki i budynków sąsiednich zgodne z ROZPORZADZENIEM MINISTRA INFRASTRUKTURY z dnia 12 kwietnia 2002r. w sprawie warunków technicznych, jakim powinny odpowiadać budynki i ich usytuowanie Dz. U z 2002r. nr 75 z poźn. zm.

Planowana inwestycja nie ma negatywnego wpływu na środowisko i zgodnie z Rozporządzeniem Rady Ministrów z dnia 09.11.2010 (Dz. U. Nr 213, poz. 1397) § 2 i 3 nie wymaga uzyskania decyzji o środowiskowych uwarunkowaniach realizacji przedsięwzięcia oraz nie występuje konieczność sporządzenia raportu o oddziaływaniu na środowisko dla zakresu przewidzianego w projekcie.

1.8	*Inne konieczne dane wynikające ze specyfiki, charakteru i stopnia skomplikowania obiektu budowlanego lub robót budowlanych;*

Nie dotyczy

1.9	*W przypadku budynków – powierzchnię zabudowy, o której mowa w pkt 4, określanej zgodnie z zasadami zawartymi w Polskiej Normie dotyczącej określania i obliczania wskaźników powierzchniowych i kubaturowych wymienionej w załączniku do rozporządzenia.*

Nie dotyczy

2. P R O J. A R C H I T E K T O N I C Z N O - B U D O W L A N Y

2.1	*Przeznaczenie i program użytkowy obiektu budowlanego oraz, w zależności od rodzaju obiektu, jego charakterystyczne parametry techniczne, w szczególności: kubaturę, zestawienie powierzchni, wysokość, długość, szerokość i liczbę kondygnacji;*

Projekt został opracowany na podstawie wytycznych Inwestora w zakresie obecnej i przyszłej funkcji, przeznaczenia obiektu. W wyniku analiz przeprowadzonych w ramach prac przedprojektowych opracowano wspólnie z Inwestorem rozwiązanie zachowujące obecną funkcję i przeznaczenie obiektu, a zapewniające uzyskanie niezbędnych parametrów jakościowych i technicznych.

Lokalizacja:
48 - 250 GŁOGÓWEK
JEDNOSTKA EWIDENCYJNA GŁOGÓWEK MIASTO
OBRĘB WINIARY
UL. KOŚCIUSZKI NR 10b
DZ. NR 262/2

Inwestor:
GMINA GŁOGÓWEK
RYNEK 1
48 - 250 GŁOGÓWEK

Parametry techniczne obiektu:
KATEGORIA V, k = 10,0 w = 1,0
Obiekt nie wymaga opiniowania ze strony rzeczoznawcy do spraw zabezpieczeń P.Poż.

Parametry techniczne obiektu:
Długość boiska[wewnątrz obrzeży projektowanych]: 44,22 mb
Szerokość boiska[wewnątrz obrzeży projektowanych]: 22,54 mb
Powierzchnia utwardzenia: 133,10 m^2
Długość odwodnienia liniowego: 88,00 mb
Piłkochwyt projektowany: 18,00 mb, wys. 6,00 m
Piłkochwyt istniejący: 20,00 mb, wys. 6,00 m

2.2	*W stosunku do budynku mieszkalnego jednorodzinnego i lokali mieszkalnych – zestawienie powierzchni użytkowych obliczanych według Polskiej Normy, o której mowa w § 8 ust. 2 pkt 9, z uwzględnieniem następujących zasad:* *a) przez lokal mieszkalny należy rozumieć wydzielone trwałymi ścianami w obrębie budynku pomieszczenie lub zespół pomieszczeń przeznaczonych na stały pobyt ludzi, które wraz z pomieszczeniami pomocniczymi służą zaspokajaniu ich potrzeb mieszkaniowych,* *b) powierzchnię pomieszczeń lub ich części o wysokości w świetle równej lub większej od 2,20 m należy zaliczać do obliczeń w 100%, o wysokości równej lub większej od 1,40 m, lecz mniejszej od 2,20 m – w 50%, natomiast o wysokości mniejszej od 1,40 m pomija się całkowicie;*

Nie dotyczy

2.3	*Formę architektoniczną i funkcję obiektu budowlanego, sposób jego dostosowania do krajobrazu i otaczającej zabudowy oraz sposób spełnienia wymagań, o których mowa w art. 5 ust. 1 ustawy;*

Forma i funkcja:
Projekt został opracowany pod kątem formy i funkcji ściśle według wytycznych Inwestora w oparciu obowiązujące przepisy i projekt. W projekcie nie przewidziano zmian w sposobie użytkowania obiektu, przejmuje on w całości zadania spełniane dotychczas. Zmianie ulega sposób wykonania – boisko asfaltowe zamieniono na boisko o nawierzchni ze sztucznej trawy.

W zakresie dostosowania do krajobrazu nie nastąpiły zmiany w charakterze odbioru terenu – obiekt w sposób właściwy wpisuje się w otoczenie i stanowi z nim spójną całość o charakterze terenów usług oświatowych i sportowych.

Nowoczesna forma architektoniczna jest atrakcyjna, a także umożliwia zapewnienie komfortu użytkowania. Zastosowano naturalne ekologiczne materiały łatwo wpisujące się w dowolne otoczenie.

Spełnienie wymagań art 5 ust.1:
1a) zastosowane rozwiązania konstrukcyjne dla boisk zawarte są w projekcie typowym i dotyczą robot inżynieryjnych prostych nie wymagających dodatkowych opracowań, całość spełnia wymogi bezpieczeństwa konstrukcji podbudów pod tego typu obiekty,

1b) obiekt samodzielnie nie stanowi zagrożenia pożarowego i nie jest klasyfikowany,

1c) obiekt został zaprojektowany zgodnie z obowiązującymi normami, spełniono wymagania dotyczące bezpieczeństwa użytkowania obiektu w oparciu o Dział VII Rozporządzenia,

1d) warunki higieniczne, zdrowotne i ochrony środowiska zostały w projekcie spełnione zgodnie z obowiązującymi przepisami w oparciu o Dział VIII Rozporządzenia, Materiały i wyroby zastosowane w projekcie nie stanowią zagrożenia dla higieny i zdrowia użytkowników i sąsiadów. Obiekt nie będzie emitował gazów toksycznych, szkodliwych pyłów, niebezpiecznego promieniowania, zanieczyszczenia, wody lub gleby; w projekcie przewidziano zastosowanie takich materiałów oraz technologii, które zapewniają nie przekroczenie dopuszczalnych stężeń i natężeń, czynników szkodliwych dla zdrowia wydzielanych przez grunt, materiały, stałe wyposażenie oraz powstających w trakcie użytkowania zgodnego z przeznaczeniem.

1e) nie występują czynniki zewnętrzne powodujące konieczność zastosowania zabezpieczeń przed drganiami i hałasem, jak również sposób eksploatacji obiektu nie rodzi takiej potrzeby,

1f) nie dotyczy zakresu opracowania

2a) nie dotyczy zakresu opracowania

2b) projektowany obiekt wymaga wykonania nowego układu odwodnienia liniowego, będzie ono włączone do istniejącej, wewnętrznej kanalizacji deszczowej [przyłącze wg odrębnego opracowania projektowego], które zapewni właściwe odwodnienie płyty boiska,

3) obiekt jest obiektem o konstrukcji która nie wymaga specjalistycznych zabiegów dla utrzymania właściwego stanu technicznego obiektu, należy wykonywać okresowe przeglądy i dokonywać bieżących napraw – zgodnie z wymogami jakie ciążą na użytkowniku/administratorze obiektu budowlanego

4) obiekt spełnia wymogi dla osób niepełnosprawnych poruszających się na wózkach inwalidzkich – zaprojektowano trakty komunikacyjne o odpowiedniej szerokości, dostępność z zewnątrz bez ograniczeń dla osób niepełnosprawnych poruszających się na wózkach inwalidzkich,

5) nie dotyczy zakresu opracowania – obiekt nie jest miejscem pracy oraz nie jest przeznaczony na pobyt stały lub czasowy ludzi,

6) nie dotyczy zakresu opracowania,

7) nie dotyczy zakresu opracowania - obiekt nie jest wpisany do rejestru zabytków oraz nie wymaga opiniowania przez WOKOZ w Opolu

8) usytuowanie obiektu na działce zostało wykonane zgodnie z obowiązującymi przepisami budowlanymi z poszanowaniem interesów osób trzecich oraz w zgodzie z zapisami MPZP – opracowanie nie wprowadza żadnych zmian w lokalizacji obiektów – zadanie remontowe

9) obiekt projektowany nie ogranicza dostępu do drogi publicznej oraz nie narusza interesów osób trzecich,

10) zakres projektu obejmuje prace budowlane ziemne przy wykonywaniu, których należy zastosować ogólne zasady BHP, wymaga sporządzenia planu bezpieczeństwa i ochrony zdrowia pracy na budowie

2.4	*Układ konstrukcyjny obiektu budowlanego, zastosowane schematy konstrukcyjne (statyczne), założenia przyjęte do obliczeń konstrukcji, w tym dotyczące obciążeń, oraz podstawowe wyniki tych obliczeń, a dla konstrukcji nowych, niesprawdzonych w krajowej praktyce – wyniki ewentualnych badań doświadczalnych, rozwiązania konstrukcyjno-materiałowe podstawowych elementów konstrukcji obiektu, kategorię geotechniczną obiektu budowlanego, warunki sposób jego posadowienia oraz zabezpieczenia przed wpływami eksploatacji górniczej, rozwiązania konstrukcyjno-materiałowe wewnętrznych i zewnętrznych przegród budowlanych; w przypadku projektowania rozbudowy lub nadbudowy, w razie potrzeby, do opisu technicznego należy dołączyć ocenę techniczną obejmującą aktualne warunki geotechniczne stan posadowienia obiektu;*

BOISKO SPORTOWE

Obiekt objęty remontem i przebudową nawierzchni jest obiektem ziemnym o konstrukcji prostej, która nie wymaga wykonywania obliczeń przewidzianych dla konstrukcji nośnych, nie występują w zakresie opracowania żadne elementy, które wymagałyby wykonania takich obliczeń.
Sposób posadowienia wykonany został zgodnie z przepisami i sztuką budowlaną, a w związku lokalizacją obiektu poza obszarem objętym szkodami górniczymi nie przewiduje się dodatkowych zabezpieczeń posadowienia.
W związku z zastosowaną w projekcie technologię systemową zadania należy wykonać zgodnie z poniższym opisem:

Boisko do piłki nożnej futsal – minimalne wymagania stawiane nawierzchni

Opis produktu/kod produktu sztuczna trawa	
Wysokość włókna:	min. 60 mm
Włókna/m²:	min 125.000
Waga całkowita gr/m²:	min. 2300
Przesiąkliwość wg EN 12616	>360 l/h
Charakterystyka włókna:	
Dtex	min. 12.500
Skład	100% polietylen
Grubość mikron	min. 220
Kolor	dwukolorowe (jasny i ciemny zielony)
Całkowita waga włókna gr/m²	min 1300
Charakterystyka dolnej warstwy podkładowej.	
Związek chemiczny	Poliuretan
Waga podkładu gr/m²	min. 900
Charakterystyka wypełnienia	
Zasypka	EPDM lub SBR z suszonym piaskiem kwarcowym frakcji 0,30/1,00mm
Nawierzchnia ma posiadać: ważny certyfikat FIFA, aktualny raport z badania nawierzchni np. Labosport, atest PZH oraz rekomendację techniczną ITB.	

Właściwości techniczno – użytkowe:
Wykładzina z włókien monofilowych i warstwy podkładowej.
Warstwę podkładową z części włókien, wplecionych na siatkę (tkaninę) z tworzywa sztucznego i razem z siatką zatopiona w poliuretanowej warstwie podkładowej.

Charakterystyka podłoża:
Podłoże, na którym będzie układana wykładzina ma być przygotowane zgodnie z instrukcją producenta i powinno być suche, równe, pozbawione zanieczyszczeń, mocne i stabilne.
W tym celu istniejącą nawierzchnię należy oczyścić oraz wykonać naprawę łączeń pasów asfaltu przy pomocy asfaltowej masy zalewowej. Zapewni to szczelność płyty i prawidłowe, powierzchniowe odprowadzenie wód opadowych do odwodnienia liniowego.
Należy oczyścić szczeliny z zanieczyszczeń, usunąć luźne elementy asfaltu, a następnie wypełnić szczeliny masą.
Na boisku występuje do naprawy:

- 5 szczelin podłużnych [asfalt/asfalt] – 5*44,10mb = 220,50 mb
- 2 szczeliny podłużne [asfalt/obrzeże] – 2*44,10mb = 88,20 mb
- 2 szczeliny poprzeczne [asfalt/obrzeże] – 2*22,10mb = 44,20 mb

Łącznie do naprawy: 352,90 mb

PODBUDOWA UTWARDZENIA:

- podsypka cementowo - piaskowa - gr.3 cm,
- warstwa klinująca z kruszywa kamiennego (fr. 0-31,5mm) - gr. 8,0 cm Is=1
- warstwa konstrukcyjna z kruszywa kamiennego stabilizowane mech. (fr. 31,5-63mm) - gr. 15 cm,
- warstwa piasku gruboziarnistego zagęszczanego warstwowo do Is=1, gr. 10 cm,
- grunt rodzimy dogęszczony powierzchniowo do Is=0,95 w stanie G1

Nawierzchnia boiska oddzielona będzie od sąsiadujących elementów terenu za pomocą obrzeży betonowych 8x30x100 cm układanych na ławie z betonu C12/15 z oporem. Przy dłuższych bokach boiska pomiędzy obrzeżem istniejącym, a projektowanym należy zamontować na ławie betonowej odwodnienia liniowe, którymi wody opadowe odprowadzane będą do kanalizacji deszczowej w terenie Inwestora. Zagęszczenia podlegają odbiorowi.

WYPOSAŻENIE SPORTOWE:
Piłka nożna futsal:

Bramki aluminiowe, profesjonalne szer. 3,00m, wys. 2,00m montowane śrubami do marek talerzykowych osadzonych na zaprawie montażowej w asfalcie.
Siatki do bramek profesjonalne z piłkochwytem, grubość sznurka 5 mm kolor zielony.
Ilość: 2 szt.

Piłkochwyty:

Projektowany:

- słupy stalowe 80*80mm w kolorze zielonym montowane w fundamencie betonowym
- siatka piłkochwytu 45*45 mm gr. splotu 3 mm, wiązana – kolor zielony
- komplet olinowania i elementów montażowych

Ilość: 18 mb wys. 6,00m

Istniejący:

- słupy istniejące konstrukcja stalowa do wypiaskowania do SA 2 1/2 oraz wymalowana zestawem malarskim kompleksowo zabezpieczającym antykorozyjne oraz nawierzchniowo
- siatka piłkochwytu 45*45 mm gr. splotu 3 mm, wiązana – kolor zielony
- komplet olinowania i elementów montażowych

Ilość: 20 mb wys. 6,00m

Kabiny dla zawodników rezerwowych, jezdne:
Konstrukcja nośna z profili stalowych ocynkowanych ogniowo, wykończenie z aluminium. Pokrycie ze szkła akrylowego gr. 3 mm. Siedziska plastikowe. Podest wykończony blachą ryflowaną.
Ilość siedzisk w jednym komplecie: 10 szt.
Ilość kabin: 2 szt.
Kabiny mają być wyposażone w kółka zapewniające swobodny transport. Kółka z blokadą, hamulcem zapewniającym stabilność podczas rozgrywek.

Dopuszcza się stosowanie materiałów zamiennych przy zachowaniu takich samych lub lepszych parametrów technicznych i jakościowych zamiennika w stosunku do materiału przyjętego w projekcie. Zamiana następuje na wniosek - podlega sprawdzeniu oraz pisemnemu zatwierdzeniu przez Inwestora i autorów projektu.

Opisane w projekcie urządzenia i materiały są jedynie przykładowe i mają na celu określenie wymaganego przez Inwestora i Projektantów standardu wykonania zadania.

2.5	*W stosunku do obiektu budowlanego użyteczności publicznej i budynku mieszkalnego wielorodzinnego – sposób zapewnienia warunków niezbędnych do korzystania z tego obiektu przez osoby niepełnosprawne, w szczególności poruszające się na wózkach inwalidzkich;*

Obiekt użyteczności publicznej – do boiska został zapewniony dostęp ze strefy parkingowo – wejściowej hali za pomocą furtki w ogrodzeniu o szerokości 90 cm, zaprojektowano utwardzenie przy boisku połączone ze spadkiem z placem parkingowym. Zapewnia do nieskrępowany i zgodny z przepisami dostęp do obiektu przez osoby niepełnosprawne, zwłaszcza poruszające się na wózkach inwalidzkich.

2.6	*W stosunku do obiektu budowlanego usługowego, produkcyjnego lub technicznego – podstawowe dane technologiczne oraz współzależności urządzeń i wyposażenia związanego z przeznaczeniem obiektu i jego rozwiązaniami budowlanymi;*

Nie dotyczy zakresu opracowania.

2.7	*W stosunku do obiektu budowlanego liniowego – rozwiązania budowlane i techniczno-instalacyjne, nawiązujące do warunków terenu występujących wzdłuż jego trasy, oraz rozwiązania techniczno-budowlane w miejscach charakterystycznych lub o szczególnym znaczeniu dla funkcjonowania obiektu albo istotne ze względów bezpieczeństwa, z uwzględnieniem wymaganych stref ochronnych;*

Nie dotyczy zakresu opracowania.

2.8	*Rozwiązania zasadniczych elementów wyposażenia budowlano-instalacyjnego, zapewniające użytkowanie obiektu budowlanego zgodnie z przeznaczeniem, w szczególności instalacji i urządzeń budowlanych: wodociągowych i kanalizacyjnych, ogrzewczych, wentylacji grawitacyjnej, grawitacyjnej wspomaganej i mechanicznej, chłodniczych, klimatyzacji, gazowych, elektrycznych, telekomunikacyjnych, piorunochronnych, a także sposób powiązania instalacji obiektu budowlanego z sieciami zewnętrznymi wraz z punktami pomiarowymi, założenia przyjęte do obliczeń instalacji oraz podstawowe wyniki tych obliczeń, z uzasadnieniem doboru, rodzaju i wielkości urządzeń, przy czym należy przedstawić:* *a) dla instalacji ogrzewczych, wentylacyjnych, klimatyzacyjnych lub chłodniczych – założone parametry klimatu wewnętrznego z powołaniem przepisów techniczno-budowlanych oraz przepisów dotyczących racjonalizacji użytkowania energii,* *b) dobór i zwymiarowanie parametrów technicznych podstawowych urządzeń ogrzewczych, wentylacyjnych, klimatyzacyjnych chłodniczych oraz określenie wartości mocy cieplnej i chłodniczej oraz mocy elektrycznej związanej z tymi urządzeniami;*

Projekt zakłada montaż wyłącznie odwodnienia liniowego przy bocznych krawędziach boiska – zgodnie z częścią graficzną.
Projekt zakłada zastosowanie korytek z tworzywa sztucznego z rusztem kratowym zaciskowym. Jako produkt referencyjny przyjęto korytka Recyfix Standard 100 w klasie A15 zgodne z PN 1433.
Korytka należy dostarczyć i zamontować ściśle zgodnie z wytycznymi producenta – zwłaszcza w zakresie wykonania fundamentowania.

Zaprojektowano układ korytek ze spadkiem wewnętrznym podzielonym na odcinki elementami poziomymi – zgodnie ze schematem ułożenie odwodnienia na rys. nr 03-ZT.

Zestawienie podstawowych materiałów do odwodnienia liniowego:

Recyfix Standard 100	
Ścianka czołowa typ 01	2 szt.
Korytka nr:	
1	2 szt.
2	2 szt.
3	2 szt.
4	2 szt.
Korytko nr:	
05	12 szt.
Korytka nr:	
5	2 szt.
6	2 szt.
7	2 szt.
8	2 szt.
9	2 szt.
Korytko nr:	
010	12 szt.
Korytka nr:	
10	2 szt.
11	2 szt.
12	2 szt.
13	2 szt.
14	2 szt
Korytko nr:	
015	12 szt.
Korytka nr:	
15	2 szt.
16	2 szt.
17	2 szt.
18	2 szt.
19	2 szt
Korytko nr:	
020	12 szt.
Korytko nr:	
20	2 szt.
Ścianka czołowa 020 z króćcem Ø100mm	2 szt.

2.9	*Rozwiązania i sposób funkcjonowania zasadniczych urządzeń instalacji technicznych, w tym przemysłowych i ich zespołów tworzących całość techniczno-użytkową, decydującą o podstawowym przeznaczeniu obiektu budowlanego, w tym charakterystykę i odnośne parametry instalacji i urządzeń technologicznych, mających wpływ na architekturę, konstrukcję, instalacje i urządzenia techniczne związane z tym obiektem;*

Nie występują w zakresie opracowania.

2.10	*Charakterystykę energetyczną budynku, opracowaną zgodnie z przepisami dotyczącymi metodologii obliczania charakterystyki energetycznej budynku i lokalu mieszkalnego lub części budynku stanowiącej samodzielną całość techniczno-użytkową oraz sposobu sporządzania i wzorów świadectw ich charakterystyki energetycznej, określającą w zależności od potrzeb:* *a) bilans mocy urządzeń elektrycznych oraz urządzeń zużywających inne rodzaje energii, stanowiących jego stałe wyposażenie budowlano-instalacyjne, z wydzieleniem mocy urządzeń służących do celów technologicznych związanych z przeznaczeniem budynku,* *b) w przypadku budynku wyposażonego w instalacje ogrzewcze, wentylacyjne, klimatyzacyjne lub chłodnicze – właściwości cieplne przegród zewnętrznych, w tym ścian pełnych oraz drzwi, wrót, a także przegród przezroczystych i innych,* *c) parametry sprawności energetycznej instalacji ogrzewczych, wentylacyjnych, klimatyzacyjnych lub chłodniczych oraz innych urządzeń mających wpływ na gospodarkę energetyczną budynku,* *d) dane wykazujące, że przyjęte w projekcie architektoniczno-budowlanym rozwiązania budowlane i instalacyjne spełniają wymagania dotyczące oszczędności energii zawarte w przepisach techniczno-budowlanych;*

Nie dotyczy zakresu opracowania.

2.11	*Dane techniczne obiektu budowlanego charakteryzujące wpływ obiektu budowlanego na środowisko i jego wykorzystywanie oraz na zdrowie ludzi i obiekty sąsiednie pod względem:* *a) zapotrzebowania i jakości wody oraz ilości, jakości i sposobu odprowadzania ścieków,* *b) emisji zanieczyszczeń gazowych, w tym zapachów, pyłowych i płynnych, z podaniem ich rodzaju, ilości i zasięgu rozprzestrzeniania się,* *c) rodzaju i ilości wytwarzanych odpadów,* *d) właściwości akustycznych oraz emisji drgań, a także promieniowania, w szczególności jonizującego, pola elektromagnetycznego i innych zakłóceń, z podaniem odpowiednich parametrów tych czynników i zasięgu ich rozprzestrzeniania się,* *e) wpływu obiektu budowlanego na istniejący drzewostan, powierzchnię ziemi, w tym glebę, wody powierzchniowe i podziemne* *– mając na uwadze, że przyjęte w projekcie architektoniczno-budowlanym rozwiązania przestrzenne, funkcjonalne i techniczne powinny wykazywać ograniczenie lub eliminację wpływu obiektu budowlanego na środowisko przyrodnicze, zdrowie ludzi i inne obiekty budowlane, zgodnie z odrębnymi przepisami;*

Ad a) wody opadowe z boiska są obecnie odprowadzane powierzchniowo do kanalizacji deszczowej istniejącej w terenie Inwestora – w ramach zadania zostaną przechwycone na granicy boiska przez odwodnienie liniowe i odprowadzone do tejże kanalizacji układem kanałowym
Ad b) nie dotyczy – obiekt projektowany nie wytwarza zanieczyszczeń gazowych, zapachów, pyłowych i płynnych w rozumieniu Rozporządzenia Rady Ministrów z dnia 09.11.2004 (Dz. U. Nr 257, poz. 2573) § 2 i 3
Ad c) nie dotyczy
Ad d) nie dotyczy
Ad e) obiekt nie wywiera negatywnego wpływu na środowisko, zlokalizowany został na terenie przeznaczonym do tego typu zabudowy, przyjęte w projekcie rozwiązania eliminują zagrożenia dla środowiska i zdrowia ludzi.

Planowana inwestycja nie ma negatywnego wpływu na środowisko i zgodnie z Rozporządzeniem Rady Ministrów z dnia 09.11.2010 (Dz. U. Nr 213, poz. 1397) § 2 i 3 nie wymaga uzyskania decyzji o środowiskowych uwarunkowaniach realizacji przedsięwzięcia oraz nie występuje konieczność sporządzenia raportu o oddziaływaniu na środowisko dla zakresu przewidzianego w projekcie.

2.12	*W stosunku do budynku o powierzchni użytkowej większej niż 1000 m^2, określonej zgodnie z Polską Normą, o której mowa w § 8 ust. 2 pkt 9 – analizę możliwości racjonalnego wykorzystania pod względem technicznym, ekonomicznym i środowiskowym odnawialnych źródeł energii, takich jak: energia geotermalna, energia promieniowania słonecznego, energia wiatru, a także możliwości zastosowania skojarzonej produkcji energii elektrycznej i ciepła oraz zdecentralizowanego systemu zaopatrzenia w energię w postaci bezpośredniego lub blokowego ogrzewania;*

Nie dotyczy zakresu opracowania.

2.13	*Warunki ochrony przeciwpożarowej określone w odrębnych przepisach*

Nie dotyczy zakresu opracowania.

LEGENDA

- ulice, drogi przelotowe
- ulice
- tereny zielone
- teren zabudowany
- rzeki
- linie kolejowe
- dworce i przystanki PKS
- stacje benzynowe
- urząd pocztowy
- szpital, przychodnia
- parkingi
- hotele, usługi noclegowe
- kościoły
- szkoły
- przedszkola
- ośrodek kultury
- pomniki
- muzeum, zamek
- basen
- policja

SPIS ULIC

3 Maja – C3 i D2
Aleja Lipowa – D3 i D4
Batorego – C2 i C3
Boczna – C3
Bończyka – E4
Chopina – C3 i C4
Damrota – D2 i D3
Dąbrowskiego – B3
Dworcowa – C3, D3, D4 i E4
Fabryczna – B1, C1 i C2
Głubczycka – C4 i C5
Jagiellońska – C2
Jana Kazimierza – C1 i C2
Jana Pawła II – D3
Kąpielowa – C3
Klasztorna – C3
Kolejowa – D4 i D5
Kołłątaja – C3
Konopnickiej – C4 i D4
Kopernika – C3
Korfantego – C3
Kościelna – B3 i C3

Kościusz
Krótka –
Ligonia –
Łąkowa –
Małe Win
Mickiewi
Młyńska
Niepodle
Ogrodow
Olszynka
Orzeszk
Pasterni
Piastows
Plac Kar
Plac Mor
Plac Wol
Podgórn
Polna – D
Powstań
Prusa –
Rataja –
Reja – B

TYTUŁ:

ZAŁĄCZNIK GRAFICZNY DO ZGŁOSZENIA ROBÓT BUDOWLANYCH
BOISKO SPORTOWE WIELOFUNKCYJNE

INWESTOR:

GMINA GŁOGÓWEK
RYNEK 1
48 - 250 GŁOGÓWEK

BRANŻA:

ARCHITEKTONICZNO - BUDOWLANA

LOKALIZACJA:

48 - 250 GŁOGÓWEK
UL. KOŚCIUSZKI NR 12
DZ. NR 262/2

TYTUŁ:

LOKALIZACJA INWESTYCJI

AUTOR ARCHITEKTURA:

arch. Rafał Skoumal

upr. nr 03/OPOKK/2008

SPRAWDZAJĄCY ARCHITEKTURA:

arch. Anna Śnieżek

upr. nr 4/09/SLOKK

OPRACOWAŁ:

PRZEDSIĘBIORSTWO USŁUGOWO - BUDOWLANE "AQWA" S.C.
ul. Królowej Jadwigi 1
48 - 100 Głubczyce
tel. 77 485 21 79
500 253 296
prac.architektoniczna@gmail.com
arch. Rafał Skoumal

DATA:

STYCZEŃ 2013

NR RYSUNKU: 01-ZT

SKALA: -----

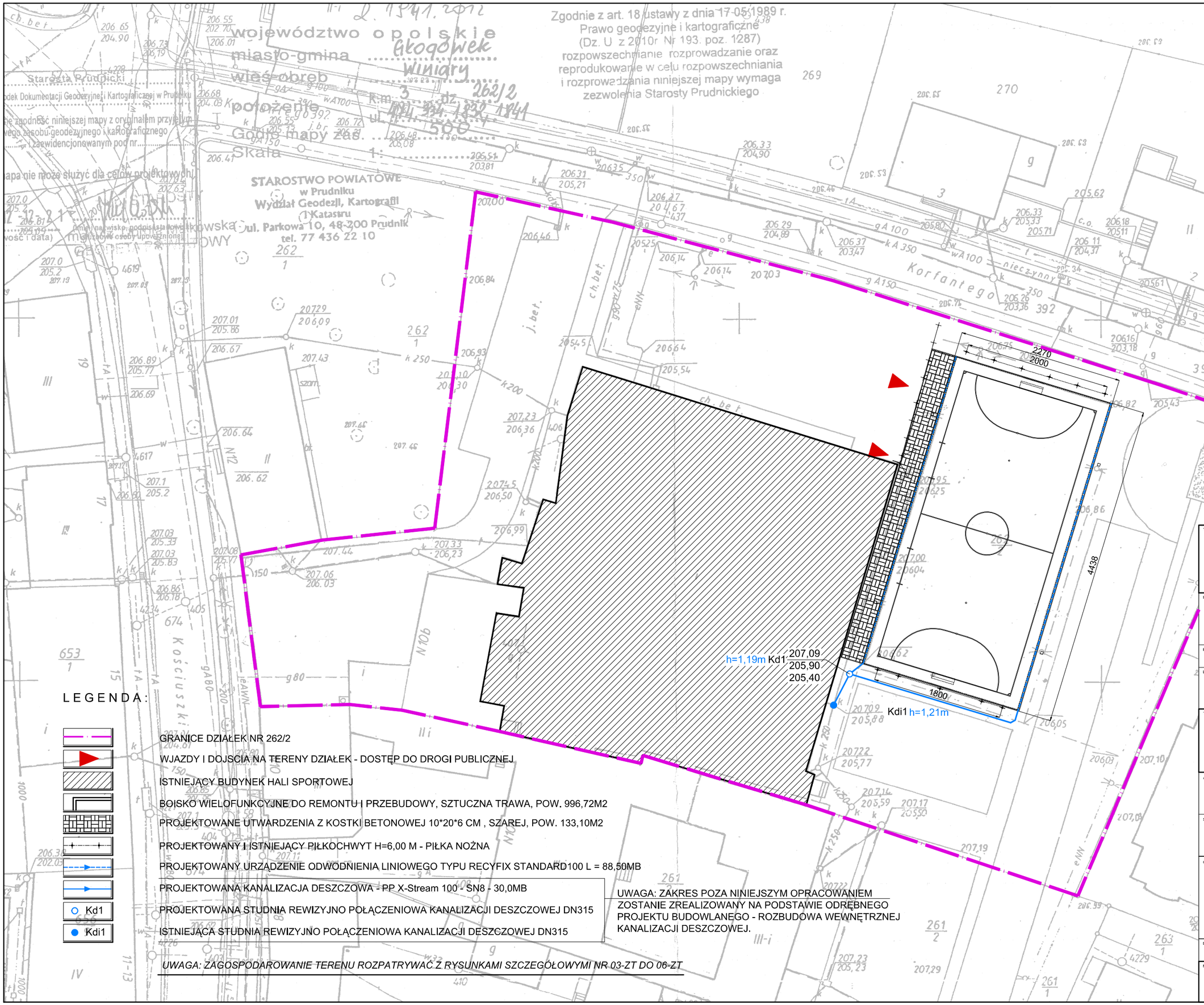

LEGENDA:

- GRANICE DZIAŁEK NR 262/2
- WJAZDY I DOJSCIA NA TERENY DZIAŁEK - DOSTĘP DO DROGI PUBLICZNEJ
- ISTNIEJĄCY BUDYNEK HALI SPORTOWEJ
- BOISKO WIELOFUNKCYJNE DO REMONTU I PRZEBUDOWY, SZTUCZNA TRAWA, POW. 996,72M2
- PROJEKTOWANE UTWARDZENIA Z KOSTKI BETONOWEJ 10*20*6 CM , SZAREJ, POW. 133,10M2
- PROJEKTOWANY I ISTNIEJĄCY PIŁKOCHWYT H=6,00 M - PIŁKA NOŻNA
- PROJEKTOWANY URZĄDZENIE ODWODNIENIA LINIOWEGO TYPU RECYFIX STANDARD100 L = 88,50MB
- PROJEKTOWANA KANALIZACJA DESZCZOWA - PP X-Stream 100 - SN8 - 30,0MB
- Kd1 PROJEKTOWANA STUDNIA REWIZYJNO POŁĄCZENIOWA KANALIZACJI DESZCZOWEJ DN315
- Kdi1 ISTNIEJĄCA STUDNIA REWIZYJNO POŁĄCZENIOWA KANALIZACJI DESZCZOWEJ DN315

UWAGA: ZAKRES POZA NINIEJSZYM OPRACOWANIEM ZOSTANIE ZREALIZOWANY NA PODSTAWIE ODRĘBNEGO PROJEKTU BUDOWLANEGO - ROZBUDOWA WEWNĘTRZNEJ KANALIZACJI DESZCZOWEJ.

UWAGA: ZAGOSPODAROWANIE TERENU ROZPATRYWAĆ Z RYSUNKAMI SZCZEGÓŁOWYMI NR 03-ZT DO 06-ZT

TYTUŁ:
ZAŁĄCZNIK GRAFICZNY DO ZGŁOSZENIA ROBÓT BUDOWLANYCH BOISKO SPORTOWE WIELOFUNKCYJNE

INWESTOR:
GMINA GŁOGÓWEK
RYNEK 1
48 - 250 GŁOGÓWEK

BRANŻA:
ARCHITEKTONICZNO - BUDOWLANA

LOKALIZACJA:
48 - 250 GŁOGÓWEK
UL. KOŚCIUSZKI NR 12
DZ. NR 262/2

TYTUŁ:
PROJEKT ZAGOSPODAROWANIA TERENU

AUTOR ARCHITEKTURA:
arch. Rafał Skoumal
upr. nr 03/OPOKK/2008

SPRAWDZAJĄCY ARCHITEKTURA:
arch. Anna Śnieżek
upr. nr 4/09/SLOKK

OPRACOWAŁ:
PRZEDSIĘBIORSTWO USŁUGOWO - BUDOWLANE "AQWA" S.C.
ul. Królowej Jadwigi 1
48 - 100 Głubczyce
tel. 77 485 21 79
500 253 296
prac.architektoniczna@gmail.com
arch. Rafał Skoumal

DATA:
STYCZEŃ 2013

NR RYSUNKU: 02-ZT

SKALA: 1:500

ODWODNIENIE LINIOWE POD TRAWĄ TYPU RECYFIX STANDARD100
LINIA OBRZEŻA ISTNIEJĄCEGO
ISTNIEJĄCY MASZT OŚWIETLENIOWY
UKŁAD KORYTEK ANALOGICZNY JAK NA PRZECIWLEGŁYM BOKU BOISKA
ISTNIEJĄCY MASZT OŚWIETLENIOWY

PIŁKOCHWYT ISTNIEJĄCY, DO REMONTU H = 6,00M, L = 20,00 MB

BRAMKA ALUMINIOWA, PROFESJONALNA
SZEROKOŚĆ 3,00M, WYSOKOŚĆ 2,00M

DRUGI PUNKT KARNY
PUNKT KARNY

BRAMKA ALUMINIOWA, PROFESJONALNA
SZEROKOŚĆ 3,00M, WYSOKOŚĆ 2,00M

NAWIERZCHNIA ZE SZTUCZNEJ TRAWY 60MM Z ZASYPKĄ PIASEK+EPDM
LINIE BOISKOWE BIAŁE, WKLEJANE - POW. ŁĄCZNA 996,72 M2

PIŁKOCHWYT H=6,00M L=18,00M

STREFA ZMIAN
STOLIK SĘDZIOWSKI
STREFA ZMIAN

SPADEK - KORYTKA 1-4
POZIOM - KORYTKA 05
SPADEK - KORYTKA 5-9
POZIOM - KORYTKA 010
SPADEK - KORYTKA 10-14
POZIOM - KORYTKA 015
SPADEK - KORYTKA 15-19
POZIOM - KORYTKA 020
SPADEK - KORYTKO 20

ŚCIANKA CZOŁOWA TYP 01
ŚCIANKA CZOŁOWA 020 Z KRÓĆCEM

ISTNIEJĄCY MASZT OŚWIETLENIOWY
ODWODNIENIE LINIOWE POD TRAWĄ TYPU RECYFIX STANDARD100
LINIA OBRZEŻA ISTNIEJĄCEGO
ISTNIEJĄCY MASZT OŚWIETLENIOWY

KABINA DLA ZAWODNIKÓW REZERWOWYCH,
JEZDNA, USTAWIANA NA CZAS ROZGRYWEK

KOSTKA BETONOWA 10*20*6 CM SZARA
POWIERZCHNIA ŁĄCZNA 133,10M2

KABINA DLA ZAWODNIKÓW REZERWOWYCH,
JEZDNA, USTAWIANA NA CZAS ROZGRYWEK

ZEJŚCIE POCHYLNIA Z POZIOMU PARKINGU

ISTNIEJĄCE OGRODZENIE Z PANELI NYLOFLOR
ISTNIEJĄCA BRAMA WJAZDOWA
ISTNIEJĄCA FURTKA WEJŚCIOWA
ISTNIEJĄCY BUDYNEK HALI SPORTOWEJ
ISTNIEJĄCA STREFA WEJŚCIOWA I PARKINGOWA HALI

TYTUŁ:
ZAŁĄCZNIK GRAFICZNY DO ZGŁOSZENIA ROBÓT BUDOWLANYCH BOISKO SPORTOWE WIELOFUNKCYJNE

INWESTOR:
GMINA GŁOGÓWEK
RYNEK 1
48 - 250 GŁOGÓWEK

BRANŻA:
ARCHITEKTONICZNO - BUDOWLANA

LOKALIZACJA:
48 - 250 GŁOGÓWEK
UL. KOŚCIUSZKI NR 12
DZ. NR 262/2

TYTUŁ:
WYMIAROWANIE BOISKA WIELOFUNKCYJNEGO

AUTOR ARCHITEKTURA:
arch. Rafał Skoumal
upr. nr 03/OPOKK/2008

SPRAWDZAJĄCY ARCHITEKTURA:
arch. Anna Śnieżek
upr. nr 4/09/SLOKK

OPRACOWAŁ:
PRZEDSIĘBIORSTWO USŁUGOWO - BUDOWLANE "AQWA" S.C.
ul. Królowej Jadwigi 1
48 - 100 Głubczyce
tel. 77 485 21 79
500 253 296
prac.architektoniczna@gmail.com
arch. Rafał Skoumal

DATA:
STYCZEŃ 2013

NR RYSUNKU: 03-ZT
SKALA: 1:100

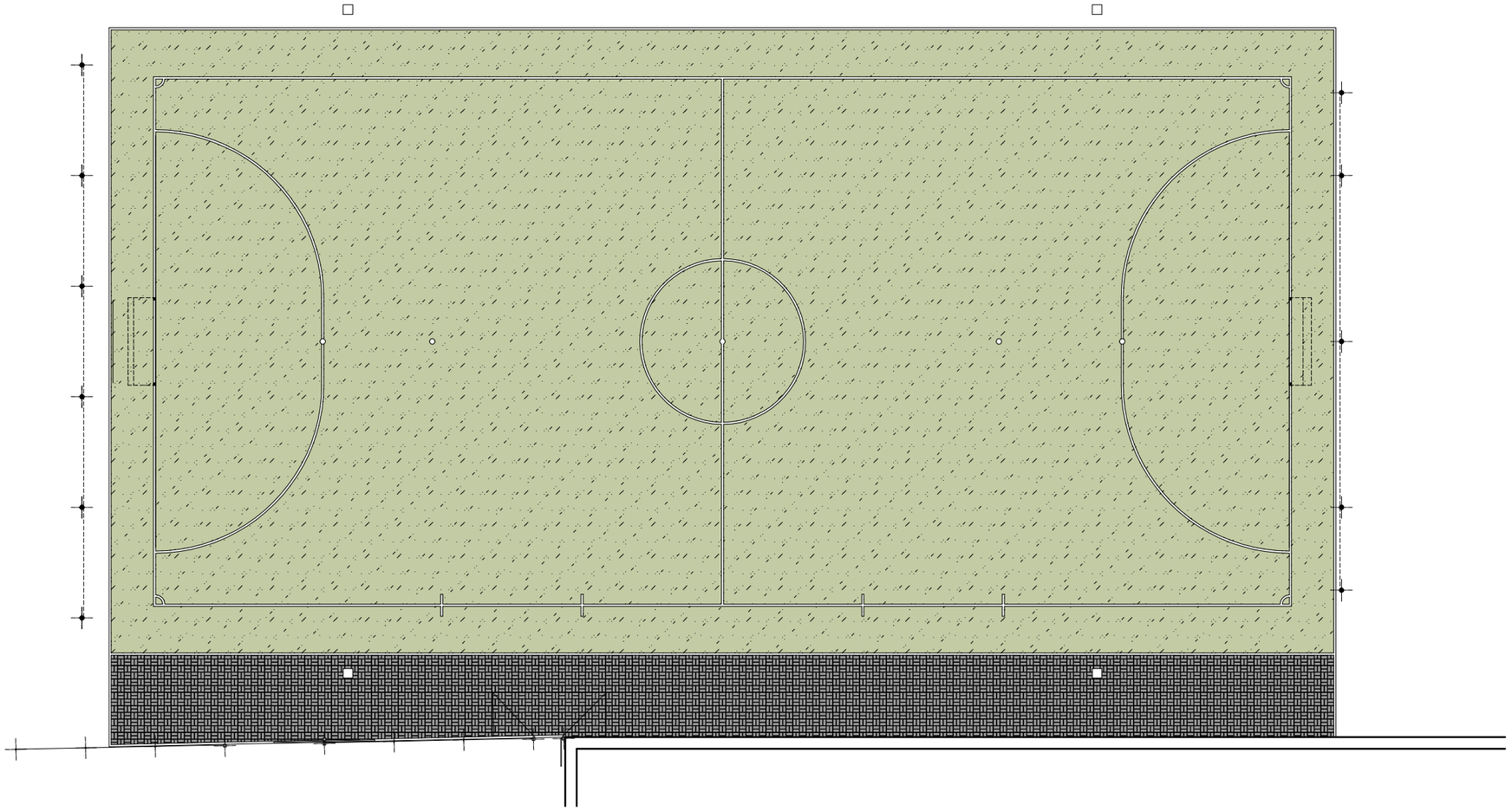

LEGENDA:
RODZAJE I BILANS POWIERZCHNI

- TRAWA SYNTETYCZNA. wys. 60mm - 996,72M2
- KOSTKA BETONOWA 10*20*6 CM SZARA - 133,10 m2
- OBRZEŻA BETONOWE 8*30*100CM WOKÓŁ BOISK I CHODNIKA - 134,16 MB

TYTUŁ:

ZAŁĄCZNIK GRAFICZNY DO ZGŁOSZENIA ROBÓT BUDOWLANYCH BOISKO SPORTOWE WIELOFUNKCYJNE

INWESTOR:

GMINA GŁOGÓWEK
RYNEK 1
48 - 250 GŁOGÓWEK

BRANŻA:

ARCHITEKTONICZNO - BUDOWLANA

LOKALIZACJA:

48 - 250 GŁOGÓWEK
UL. KOŚCIUSZKI NR 12
DZ. NR 262/2

TYTUŁ:

KOLORYSTYKA BOISKA WIELOFUNKCYJNEGO

AUTOR ARCHITEKTURA:

arch. Rafał Skoumal

upr. nr 03/OPOKK/2008

SPRAWDZAJĄCY ARCHITEKTURA:

arch. Anna Śnieżek

upr. nr 4/09/SLOKK

OPRACOWAŁ:

PRZEDSIĘBIORSTWO
USŁUGOWO - BUDOWLANE
"AQWA" S.C.
ul. Królowej Jadwigi 1
48 - 100 Głubczyce
tel. 77 485 21 79
500 253 296
prac.architektoniczna@gmail.com
arch. Rafał Skoumal

DATA:

STYCZEŃ 2013

NR RYSUNKU:	SKALA:
04-ZT	1:200

CHODNIK

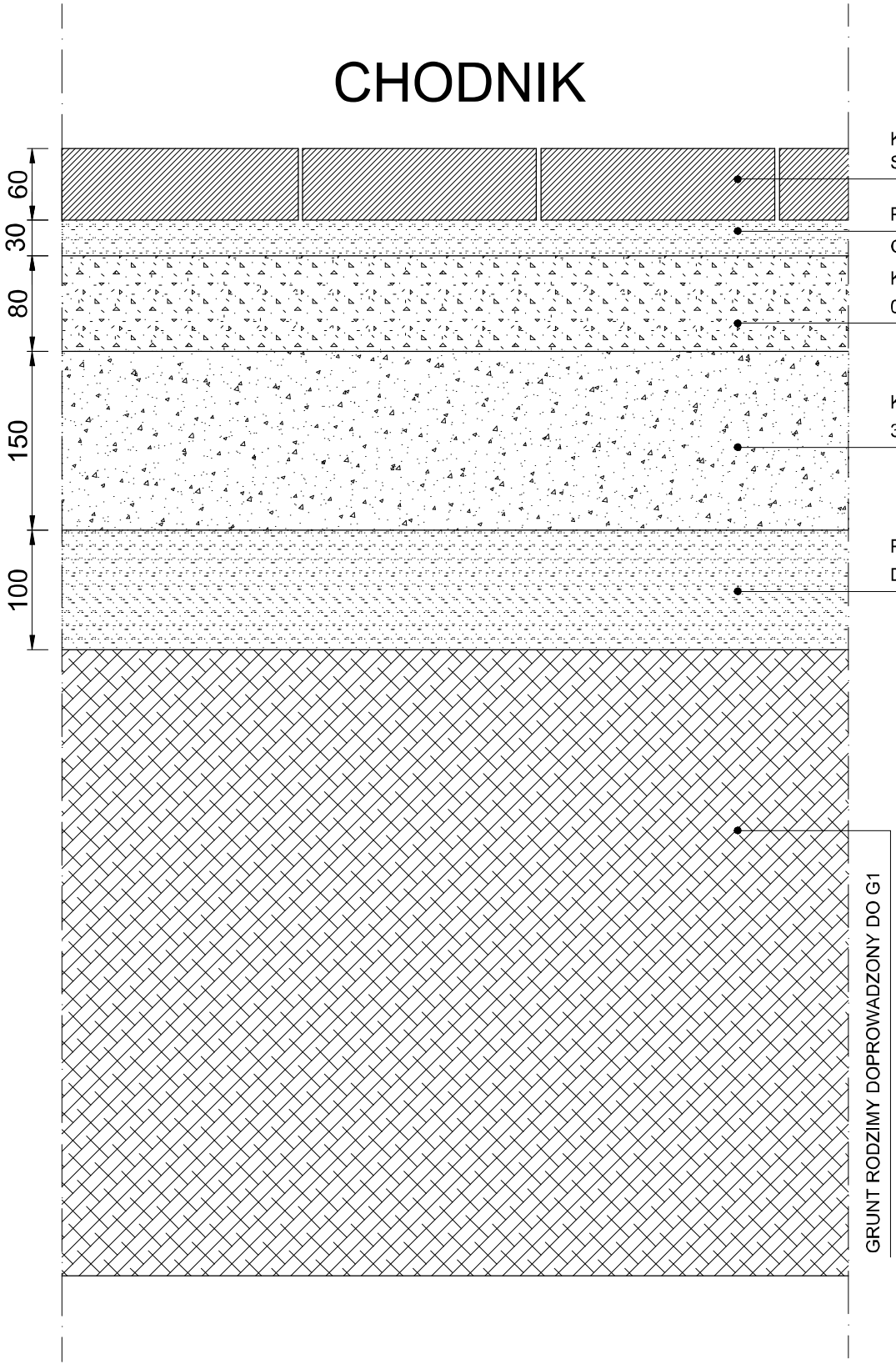

TYTUŁ:

ZAŁĄCZNIK GRAFICZNY DO ZGŁOSZENIA ROBÓT BUDOWLANYCH BOISKO SPORTOWE WIELOFUNKCYJNE

INWESTOR:

GMINA GŁOGÓWEK
RYNEK 1
48 - 250 GŁOGÓWEK

BRANŻA:

ARCHITEKTONICZNO - BUDOWLANA

LOKALIZACJA:

48 - 250 GŁOGÓWEK
UL. KOŚCIUSZKI NR 12
DZ. NR 262/2

TYTUŁ:

PRZEKRÓJ CHODNIKA

AUTOR ARCHITEKTURA:

arch. Rafał Skoumal

upr. nr 03/OPOKK/2008

SPRAWDZAJĄCY ARCHITEKTURA:

arch. Anna Śnieżek

upr. nr 4/09/SLOKK

OPRACOWAŁ:

PRZEDSIĘBIORSTWO
USŁUGOWO - BUDOWLANE
"AQWA" S.C.
ul. Królowej Jadwigi 1
48 - 100 Głubczyce
tel. 77 485 21 79
500 253 296
prac.architektoniczna@gmail.com
arch. Rafał Skoumal

DATA:

STYCZEŃ 2013

NR RYSUNKU:	SKALA:
05-ZT	------

DETAL PRZY LINII BOCZNEJ OD STRONY HALI SPORTOWEJ

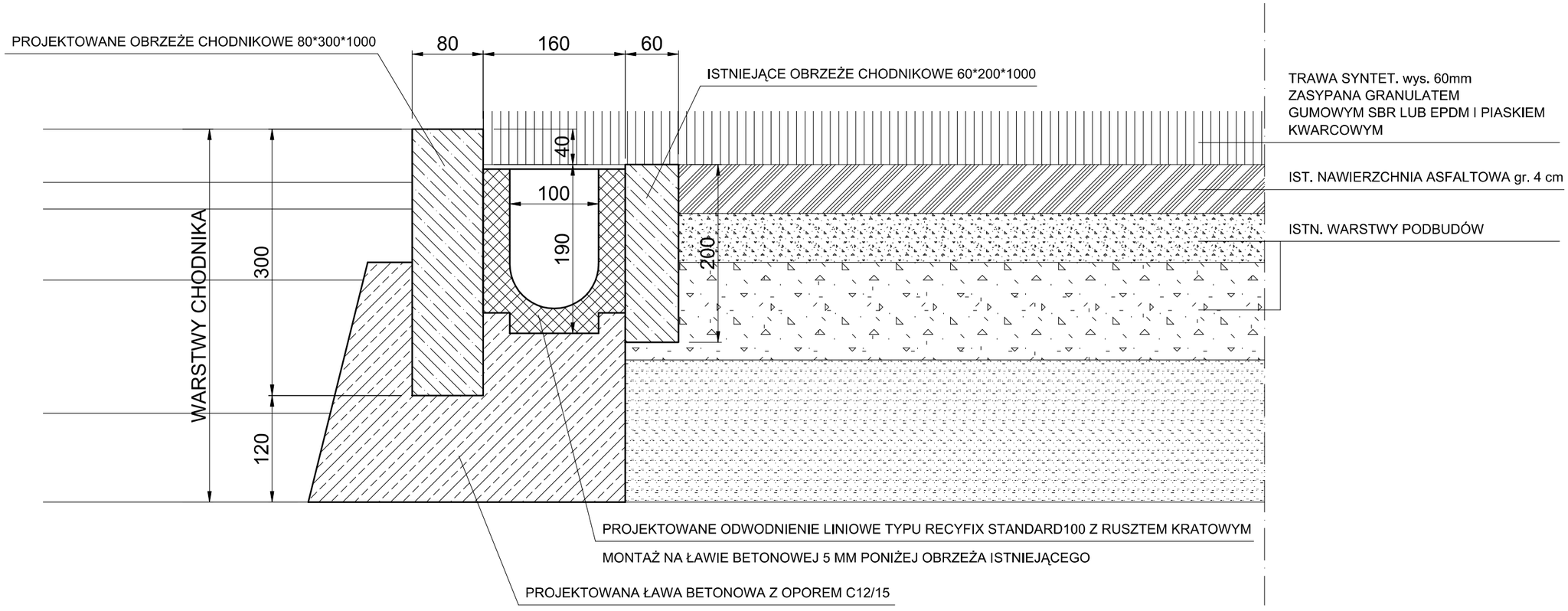

DETAL PRZY LINII BRAMKOWEJ

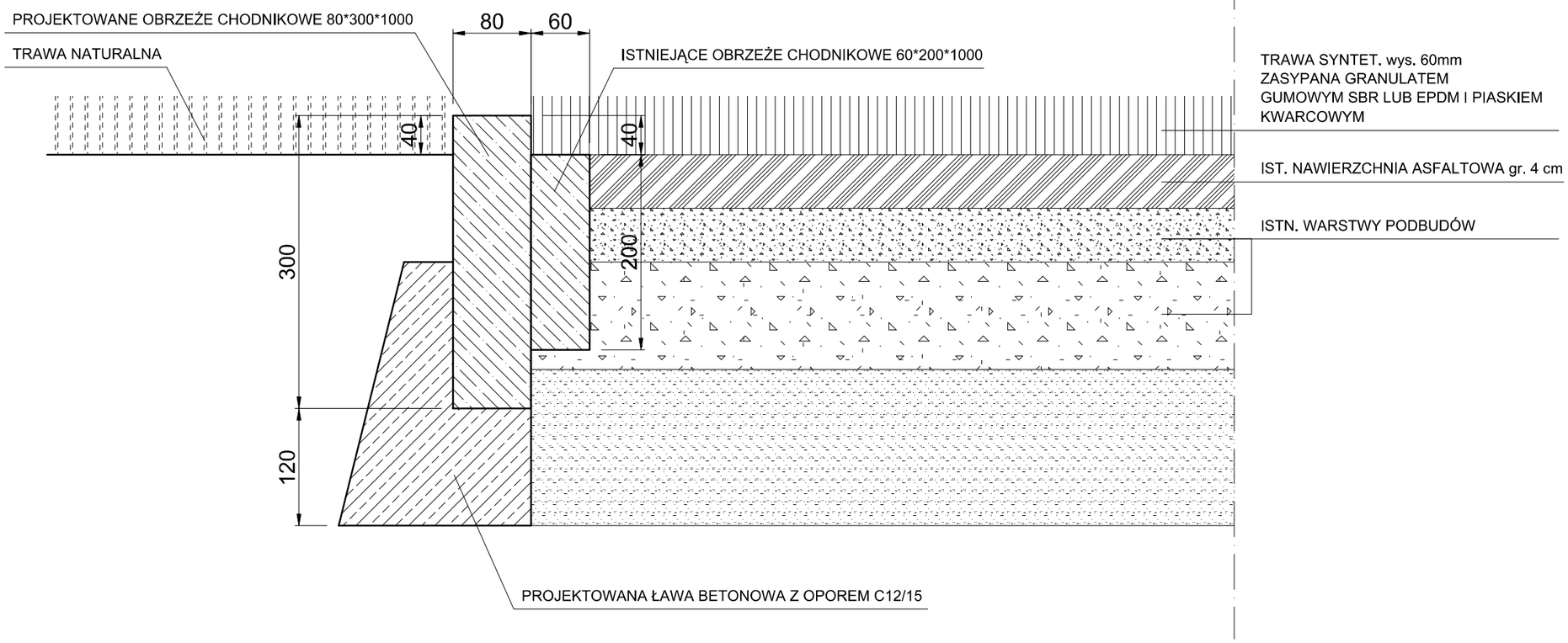

TYTUŁ:

ZAŁĄCZNIK GRAFICZNY DO ZGŁOSZENIA ROBÓT BUDOWLANYCH BOISKO SPORTOWE WIELOFUNKCYJNE

INWESTOR:

GMINA GŁOGÓWEK
RYNEK 1
48 - 250 GŁOGÓWEK

BRANŻA:

ARCHITEKTONICZNO - BUDOWLANA

LOKALIZACJA:

48 - 250 GŁOGÓWEK
UL. KOŚCIUSZKI NR 12
DZ. NR 262/2

TYTUŁ:

PRZEKROJE BOISKA WIELOFUNKCYJNEGO

AUTOR ARCHITEKTURA:

arch. Rafał Skoumal

upr. nr 03/OPOKK/2008

SPRAWOZDAJĄCY ARCHITEKTURA:

arch. Anna Śnieżek

upr. nr 4/09/SLOKK

OPRACOWAŁ:

PRZEDSIĘBIORSTWO
USŁUGOWO - BUDOWLANE
"AQWA" S.C.
ul. Królowej Jadwigi 1
48 - 100 Głubczyce
tel. 77 485 21 79
500 253 296
prac.architektoniczna@gmail.com
arch. Rafał Skoumal

DATA:

STYCZEŃ 2013

NR RYSUNKU:	SKALA:
06-ZT	------